TAKEUCHI

Caractéristiques

CARACTÉRISTIQUES DE BASE	
Poids opérationnel	5735 kg
Capacité du godet	0,168 m³
Moteur	Yanmar 4TNV84T-BPTB
Norme	Stage III A
Nombre de cylindres	4
Puissance nominale (ISO 14396)	34,3 kW / 2400 min-1
Couple maximale	147,5 - 160,8 Nm
Cylindrée	1995 ml
Circuit refroidissement moteur	11 L
Capacité réservoir carburant	76 L
CARACTÉRISTIQUES OPÉRATIONNELLES	
Batterie (IEC 60095-1)	12V-90Ah
Vitesse de translation (1ère/2ème)	2,8 / 4,9 km/h
Force de traction maximale	62,3 kN
Vitesse de rotation tourelle	9,4 min⁻¹
Franchissement	30 degrés
Force de cavage du godet maximale	43,2 kN
Force de cavage du balancier maximale	27,3 kN
Pression au sol	31,5 kPa
SYSTÈME HYDRAULIQUE	
Pompe	Piston axial double à déplacement variable + double engrenages
Pression	2 × 24,0 + 1 × 20,6 + 1 × 3,3 MPa
Débit d'huile hydraulique	2 × 58,3 + 1 × 43,9 + 1 × 10,8 L/min
Moteur de rotation tourelle	Moteur à piston à volume constant
Moteur de translation	Moteur à piston axial double à déplacement variable, avec soupape contrepoids
Capacité hydraulique du système	90 L
Capacité réservoir hydraulique	49 L
Ligne Aux. 1 : Débit / Pression	102,2 l/min / 20,6 MPa
Ligne Aux. 2 : Débit / Pression	43,9 l/min / 20,6 MPa
Ligne Aux. 3 : Pression verrouillage / déverrouillage	3,4 / 20,6 MPa
Ligne Aux. 4 : Débit / Pression (Option)	43,9 l/min / 20,6 MPa
ÉQUIPEMENT	
Norme de protection cabine	OPG niveau I / TOPS / ROPS

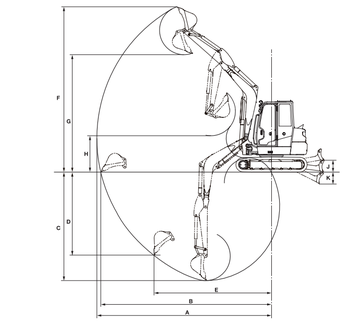

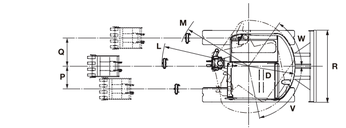

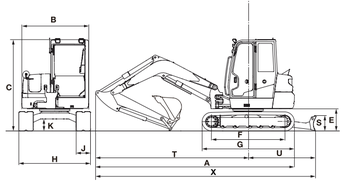

Dimensions

	Description	Unités : mm
A	Longueur totale	5550
B	Largeur totale de la structure supérieure	1870
C	Hauteur totale	2560
D	Rayon de pivotage	1300
E	Hauteur permise sous la superstructure	635
F	Base des chenilles	2050
G	Longueur totale des chenilles	2575
H	Largeur totale des chenilles	2000
J	Largeur de la chenille	400
K	Niveau autorisé du châssis	330
L	Rayon minimal d'équipement et accessoire	2420
M	Rayon minimal d'équipement au palier avant maximal	1975
P	Marge de placement du godet (déport droit)	655
Q	Marge de placement du godet (déport gauche)	785
R	Largeur de la lame	2000
S	Hauteur de la lame	430
T	Distance de l'axe de la tourelle	4255
U	Distance de la lame de l'axe de la tourelle	1870
V	Déport de flèche (Gauche)	78°
W	Déport de flèche (Droite)	55°
X	Longueur totale (lame à l'arrière)	6125

Plage de fonctionnement

	Description	Unités : mm
A	Amplitude maximale	6270
B	Amplitude maximale sur un niveau de référence au sol	6130
C	Profondeur d'excavation maximale	3895
D	Profondeur d'excavation verticale maximale	2980
E	Amplitude à la profondeur d'excavation maximale	4220
F	Hauteur maximale du godet	5940
G	Hauteur maximale de déchargement	4220
H	Hauteur minimale de déchargement	1305
J	Levage maximal de la lame	430
K	Abaissement maximal de la lame	430

TAKEUCHI

TAKEUCHI FRANCE S.A.S
Parc d'activité des Béthunes
Siège social : 3, avenue de la Mare
CS29258 - SOA
95078 CERGY PONTOISE CEDEX
Tél. : 01 34 64 30 30 - Fax : 01 34 64 08 95
Email : commercial@takeuchi-france.com
www.takeuchi-france.com

Dans votre région distribué par :

Conformément à notre démarche d'améliorations constantes, nous nous réservons le droit de modifier ces spécifications à tout moment sans préavis.

TAKEUCHI

TB260
PUISSANCE & CONFORT

La TB260, un must dans sa catégorie 6T saura satisfaire chaque opérateur grâce à ses atouts technologiques.

Un système hydraulique puissant vous permettra l'utilisation des différents accessoires disponibles de manière efficace, avec son HAUT DÉBIT HYDRAULIQUE 102,2 litres/min sur l'auxiliaire principal qui en fait un porte outil redoutable.

Équipée de contrôle proportionnel pour les auxiliaires 1 et 2, cette machine saura s'adapter à toutes les activités (broyage, manutention, terrassement, fraisage, etc...).

Son écran LCD est un concentré de technologie tout en restant intuitif pour l'utilisateur. Il apportera toutes les informations nécessaires mais aussi la possibilité de réaliser différents réglages sur les lignes auxiliaires de la machine.

Toujours dans un souci de maintenance, les différents accès permettent aux techniciens une facilité d'opération réduisant ainsi les coûts de maintenance.

Une machine robuste, fiable et puissante.

CONFORT D'OPÉRATEUR ET SÉCURITÉ

- Cabine spacieuse et pressurisée
- Pare soleil
- Prise interrupteur gyrophare
- Cabine certifiée OPG niveau 1/TOPS/ROPS
- Siège ergonomique et multi-ajustable
- Pare-brise repliable vers le haut avec essuie glace
- Radio MP3
- Ceinture de sécurité rétractable
- Climatisation
- Clapet de sécurité de vérin de flèche avec alarme de levage
- Clapet de sécurité de vérin de balancier

PARTICULARITÉ ET OPTION

- 1ère mise en service pour le levage (option)
- Graissage centralisé (option)
- Gyrophare fixe / magnétique (option)
- Feux de travail avant et arrière (option)
- 4ème ligne auxiliaire (option)
- Alarme de translation (option)
- Balancier moyen (option)
- Casquette de cabine (option)
- Chenilles aciers (option)
- Chenilles aciers avec sur-patin caoutchouc (option)
- Grille de protection avant (option)
- Anti-démarrage codé/à clef (option)

UTILISATION

- Débit ajustable pour 1ère, 2ème, et 4ème lignes auxiliaires
  1ère ligne auxiliaire : stockage de trois paramètres différents
  2ème et 4ème lignes auxiliaires : stockage d'un paramètre
- 1ère ligne auxiliaire, débit High-Flow et contrôle proportionnel
- 2ème ligne auxiliaire
- 3ème ligne auxiliaire pour attache rapide
- Tableau de bord qui montre clairement l'état de la machine
- Système load sensing
- Joysticks, facile à contrôler le mouvement
- Mode Power et haute altitude, optimise le système moteur et hydraulique selon la situation des travaux
- Décélération automatique

MAINTENANCE ET SERVICE
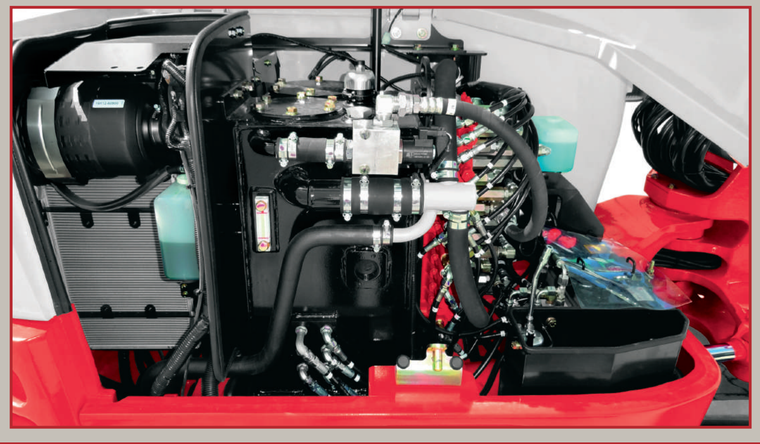
- Capot arrière large montre l'ensemble des composants importants, donc :
  - le (huile) moteur / batterie / filtre à air / filtre du conduit pilot / filtre à huile / radiateur
  - réfrigérant / condensateur / filtre à carburant
- Capot latéral fournit aux techniciens l'accès à :
  - distributeur / liquide de refroidissement /séparateur d'eau
- Jauge niveau de carburant et huile hydraulique
- Pompe électrique à carburant
- Ajustement de la tension des chenilles automatique